AGRILIGHT®

BETTER LIGHT, BETTER LIFE

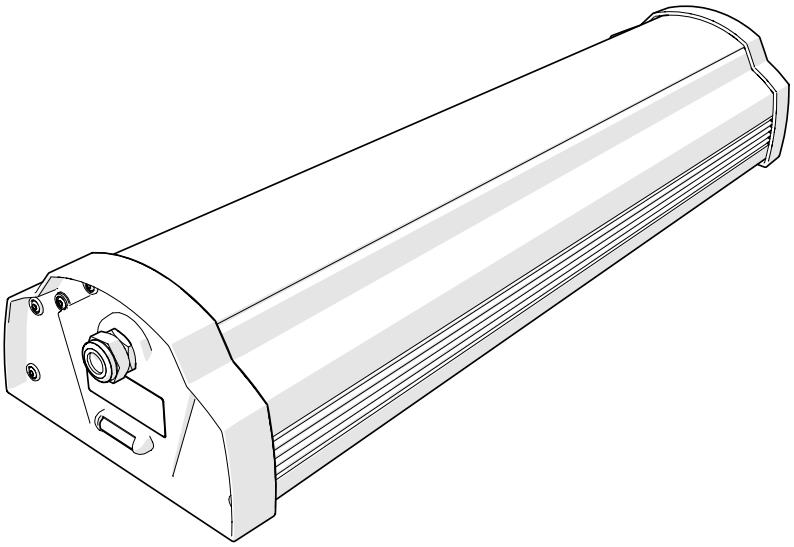

AGRILED® 3 Series

Luminaire

Manuel d'installation et d'utilisation

Traduction de la manuel original V1.1

© Agrilight b.v. 2020-2022

Nous vous invitons à lire et à comprendre attentivement le contenu de ce manuel. Si vous omettez de lire le manuel, vous risquez de graves dommages, des blessures ou la mort. Conservez ce manuel. Assurez-vous que tous les opérateurs du AGRILED® 3 Series luminaire ont lu et compris le contenu de ce manuel.

Travaillez toujours en toute sécurité et respectez les procédures, la réglementation et les normes locales.

Copyright © Agrilight b.v. 2020-2022

Cette version linguistique du manuel est vérifiée par le fabricant (manuel original).

Agrilight b.v. se réserve le droit de modifier les spécifications et/ou les pièces de rechange sans préavis.

Le contenu de ce manuel peut également être modifié sans préavis.

Pour des informations supplémentaires sur les réglages, l'entretien et les réparations non fournies dans ce manuel, veuillez contacter le service technique de votre revendeur.

Agrilight b.v. décline toute responsabilité pour les dommages et/ou problèmes résultant de l'utilisation de pièces de rechange non fournies par Agrilight b.v..

Ce manuel a été rédigé avec le plus grand soin. Agrilight b.v. décline toute responsabilité pour les erreurs contenues dans ce manuel et/ou les conséquences d'une interprétation erronée des instructions.

Tous droits réservés. Aucune partie de cette publication ne peut être reproduite, stockée dans des bases de données informatisées, ou divulguée, sous quelque forme ou par quelque moyen que ce soit, électronique, mécanique, par photocopie, enregistrement ou autre, sans le consentement écrit préalable de Agrilight b.v.. Ceci s'applique également aux dessins et schémas associés.

Préface

Merci d'avoir acheté l'AGRILED® 3 Series. Ce manuel est destiné à l'utilisateur final et à l'installateur. Le manuel contient toutes les informations nécessaires à l'installation et à l'utilisation de votre AGRILED® 3 Series. De plus, ce manuel contient des instructions pour prévenir d'éventuels accidents et des dommages graves pendant le fonctionnement du produit. Lisez attentivement ces informations !

Appareils applicables

Ce manuel s'applique aux appareils suivants :

- AGRILED® 3 pro red
- AGRILED® 3 pro
- AGRILED® 3 red
- AGRILED® 3
- AGRILED® 3 eco

Autocollant d'enregistrement

L'autocollant d'enregistrement est fixé au luminaire AGRILED® 3 Series. Incluez toujours le numéro de type de votre luminaire lorsque vous contactez votre revendeur Agrilight local ou commandez des pièces de rechange. Ces informations se trouvent notamment sur l'autocollant d'enregistrement :

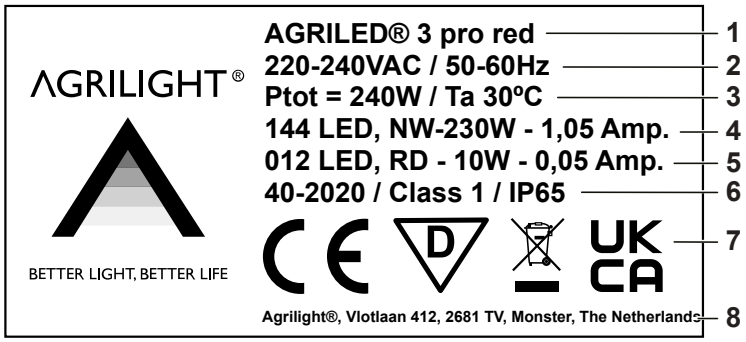

1. Nom du produit
2. Alimentation / fréquence
3. Puissance totale du luminaire / température ambiante de fonctionnement maximale
4. Quantité de LED blanches, NW = Blanc neutre - puissance - courant
5. Quantité de LED rouges, RD = Rouge - LED d'alimentation - courant
6. Semaine / année de production, Classe de protection 1 / Indice de protection aux infiltrations
7. Pour les marquages, voir le manuel
8. Fabricant légal

Limites du document

La version anglaise est la version originale de ce document. Cette version linguistique du manuel est vérifiée par le fabricant (manuel original). Toutes les autres versions linguistiques sont des traductions de la version originale anglaise.

Agrilight b.v. se réserve le droit de modifier la fabrication et/ou la configuration de ses produits à tout moment sans aucune obligation de modifier les produits déjà fournis. Les données fournies dans ce manuel sont basées sur les informations les plus récentes. Ces données peuvent faire l'objet de modifications ultérieures, sans notification préalable.

Les informations contenues dans ce document se limitent à l'utilisation du produit telle qu'elle est prévue par le fabricant. Dans le cas où les produits, parties de produits ou procédures sont appliqués d'une manière différente de celle décrite dans ce manuel, une confirmation doit être obtenue quant à l'exactitude et à l'adéquation de cette utilisation. Aucun droit ne peut être tiré de ce manuel ou de la documentation fournie avec le produit. Le fournisseur n'est lié par aucun autre accord que la confirmation de commande.

Ce manuel contient des informations utiles et importantes sur le bon fonctionnement du produit. Nous avons pris toutes les mesures possibles pour rendre ce manuel aussi correct et complet que possible. Si vous découvrez des erreurs ou des omissions, veuillez le signaler à l'attention de Agrilight b.v., afin que nous puissions y apporter des modifications. Cela nous permettra d'améliorer notre documentation.

Détails du fabricant

Si vous avez besoin d'aide ou si vous avez encore des questions après avoir lu ce manuel, nous vous encourageons à contacter votre revendeur.

Nous apprécions tous les conseils, commentaires et suggestions de nos clients. Veuillez nous contacter :

Agrilight b.v.
Vlotlaan 412
2681 TV Monster
Pays-Bas
+31 (0)174 287 287
info@agrilight.com
www.agrilight.com

Marques commerciales

Toutes les marques commerciales mentionnées dans ce manuel sont des marques déposées de Agrilight b.v..

Rangement du manuel

Le Manuel d'installation et d'utilisation fait partie de votre produit. Rangez le manuel à proximité immédiate du produit. Présentez toujours une copie du manuel aux opérateurs lorsqu'ils travaillent avec l'AGRILED® 3 Series.

Symboles utilisés

Les conventions de marquage suivantes sont utilisées dans ce manuel et sur le luminaire pour attirer l'attention sur des sujets ou des actions spécifiques :

	Signale une situation qui pourrait entraîner la mort ou des blessures corporelles graves et/ou causer des dommages matériels si l'on ne respecte pas les consignes de sécurité.
	Signale une situation qui pourrait entraîner des blessures corporelles mineures ou modérées et/ou des dommages matériels si l'on ne respecte pas les consignes de sécurité.
	Risque de choc electrique.
	Fournit des informations supplémentaires utiles pour accomplir une tâche ou pour éviter des problèmes.
	Ce logo CE indique que le produit répond aux exigences légales de l'Union européenne.
	UKCA logo UKCA indique que le produit répond aux exigences légales du Royaume-Uni.
	La température du luminaire ne dépassera pas 90 °C.
	Ce symbole figurant sur le matériau, les accessoires ou l'emballage indique que ce produit ne peut pas être traité comme un déchet ménager.

Illustrations

Il n'est pas toujours possible de montrer la configuration exacte de votre luminaire. Les illustrations de ce manuel sont fournies uniquement à des fins de description et d'instructions, et montrent une version standard du luminaire.

Remise en service

Si le produit est revendu, assurez-vous que l'acheteur dispose de ce manuel.

Responsabilité

Agrilight b.v. décline toute responsabilité pour les dommages causés par le non-respect des instructions d'installation conformément à la législation de votre pays ou de toute disposition destinée à se substituer à ces instructions et aux instructions de montage ci-dessus.

Des *Conditions générales de vente et de livraison* Agrilight b.v. supplémentaires s'appliquent exclusivement à toutes les livraisons. Vous trouverez également les présentes *Conditions générales de vente et de livraison* sur notre site internet : www.agrilight.com.

Garantie

Agrilight b.v. offre une garantie de cinq (5) ans sur l'AGRILED® 3 pro red, AGRILED® 3 pro, AGRILED® 3 red et AGRILED® 3.

Agrilight b.v. offre une garantie de trois (3) ans sur l'AGRILED® 3 eco.

Pour plus d'informations, reportez-vous aux *Conditions générales et de garantie*.

Historique des versions

Pendant la durée de vie de l'AGRILED® 3 Series, les améliorations techniques peuvent nécessiter une révision de ce manuel. Il appartient alors à Agrilight b.v. de décider si une révision/nouvelle version de ce manuel est nécessaire.

Le tableau suivant décrit les principales modifications apportées à chaque version de ce manuel.

Version	Date	Modifications
1.0	Août 2020	Version initiale
1.1	Mai 2022	Adresse modifiée

Les informations contenues dans ce document se limitent à l'installation et l'utilisation de l'AGRILED® 3 Series telle qu'elles sont prévues par Agrilight b.v.. Dans le cas où les produits, parties de produits ou procédures sont appliqués d'une manière différente de celle décrite dans ce manuel, une confirmation d'Agrilight b.v. doit être obtenue quant à l'exactitude et à l'adéquation de cette utilisation.

Suppléments au manuel

Veuillez visiter www.agrilight.com pour la dernière version du manuel.

Termes utilisés

Luminaire	AGRILED® 3 Series
Installateur	Personne qualifiée pour l'installation de l'AGRILED® 3 Series

Sommaire

Préface **3**
Appareils applicables 3
Autocollant d'enregistrement 3
Limites du document 4
Détails du fabricant 4
Marques commerciales 4
Rangement du manuel 4
Symboles utilisés 5
Illustrations 5
Remise en service 5
Responsabilité 6
Garantie 6
Historique des versions 6
Suppléments au manuel 6
Termes utilisés 6

1 Introduction **8**

2 Description **9**
2.1 Principaux composants 9
2.2 Caractéristiques techniques 9
2.3 Dimensions 11

3 Sécurité **12**

4 Transport et stockage **13**

5 Installation **14**
5.1 Installation physique 14
5.2 Installation électrique 17

6 Mise en service **20**

7 Fonctionnement **21**
7.1 Fonctionnement du luminaire 21

8 Maintenance **22**
8.1 Nettoyage 22

9 Dépannage **23**
9.1 Questions et réponses 23
9.2 Procédures de réparation 23

10 Mise au rebut **26**

11 Déclaration de conformité CE **27**

1 Introduction

L'AGRILED® 3 Series est un luminaire conçu pour l'éclairage du bétail, des bâtiments et des halles agricoles.

Toute utilisation qui ne correspond pas à l'utilisation prévue et approuvée décrite ci-dessus est considérée comme une utilisation inappropriée. Agrilight b.v. décline toute responsabilité pour d'éventuels dommages (consécutifs) causés par une utilisation incorrecte, inappropriée ou déconseillée.

Dans ce manuel, l'AGRILED® 3 Series est désigné sous le nom de "luminaire". Ce manuel concerne toutes les versions du luminaire.

2 Description

2.1 Principaux composants

L'équipement luminaire comprend les composants suivants :

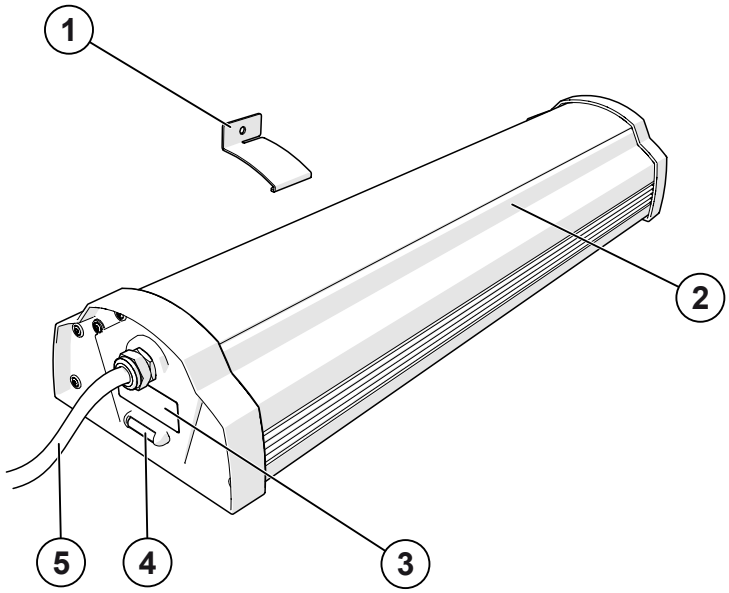

1. Supports de montage (4x)
2. AGRILED® 3 Series luminaire
3. Autocollant d'enregistrement
4. Niveau à bulle
5. Câble d'alimentation

2.2 Caractéristiques techniques

	AGRILED® 3 pro red	AGRILED® 3 pro	AGRILED® 3 red	AGRILED® 3	AGRILED® 3 eco
Tension secteur	220-240V CA, 50 / 60Hz				
Courant d'entrée	1,05 A		0,53 A		
Courant LED rouge	0,03 A		0,03 A		
Puissance LED blanche	240 W +/- 5%		140 W +/- 5%		
Puissance LED rouge	10 W		10 W		
Facteur de puissance	> 0,98				
Dimmable	Oui (DALI)				Non

	AGRILED® 3 pro red	AGRILED® 3 pro	AGRILED® 3 red	AGRILED® 3	AGRILED® 3 eco
Sécurité photo-biologique	RG1				
Classe énergétique	C				
Indice de rendu des couleurs (CRI)	70				
Classement IP/IK	IP65 / IK08				
Température ambiante	-20 °C / + 30 °C				
Dimensions luminaire (long. × larg. × haut.)	805 × 214 × 130 mm				
Dimensions de la boîte (long. × larg. × haut.)	925 × 230 × 150 mm				
Poids	8,3 kg	8,3 kg	8,1 kg	8,1 kg	7,9 kg
Durée de vie	100.000 L90 B50				
Garantie	5 ans				3 ans

2.3 Dimensions

Dimensions du luminaire :

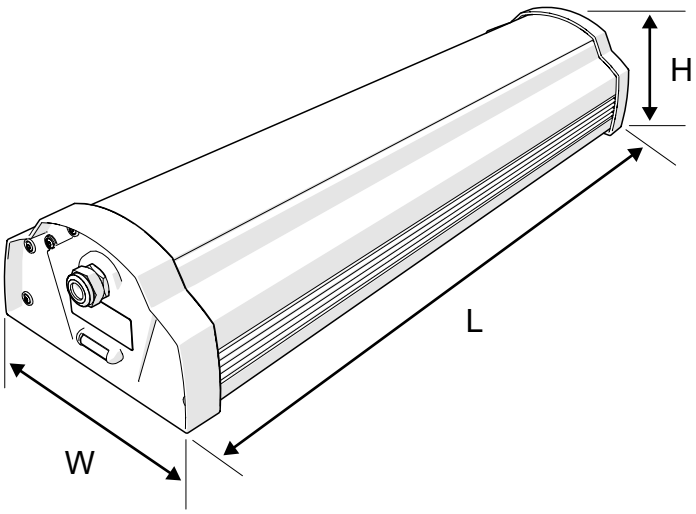

Longueur : 805 mm
Largeur : 214 mm
Hauteur : 130 mm

3 Sécurité

- Le produit ne peut être installé que par un installateur.
- L'installation du produit doit se conformer aux normes en vigueur.
- Coupez l'alimentation électrique avant de commencer les travaux d'installation ou de maintenance.
- N'ouvrez pas ou ne démontez pas le produit. L'ouverture du produit peut s'avérer dangereuse et annulera la garantie.
- Lorsqu'ils sont connectés, le produit ou ses composants sont alimentés par une alimentation 230 V.
- Ne regardez jamais directement la source lumineuse.
- Attendez au moins 30 minutes après avoir éteint le luminaire avant de remplacer des composants, par exemple la platine de câblage. Des composants peuvent être brûlants.
- Ne suspendez jamais un luminaire par son cordon ou son câble d'alimentation.
- Ne branchez ou ne débranchez pas un cordon/câble de lampe lorsque le luminaire est allumé.
- Ne branchez pas ce système à une tension d'alimentation différente de celle indiquée sur l'étiquette du luminaire.

- L'utilisateur final est responsable de l'installation et de l'utilisation correctes du produit. Une installation incorrecte peut entraîner des dommages ou des défaillances du produit. La garantie sera annulée si le produit et/ou les composants électroniques sont endommagés en raison d'une installation incorrecte.

4 Transport et stockage

Transportez toujours le luminaire avec soin, dans son emballage d'origine livré avec le produit.

Dans le cas où le produit doit être entreposé, il doit être conservé dans un environnement sec et propre avec une température ambiante comprise entre 0 et 40 °C.

5 Installation

- Le produit ne peut être installé que par un installateur.
- L'utilisateur final est responsable de l'installation correcte et sûre.
- Vérifiez que le câblage répond aux exigences décrites dans les spécifications.
- Pour le raccordement électrique, reportez-vous à *Installation électrique* à la page 17.
- Vous devez toujours respecter les conditions légales de branchement.

5.1 Installation physique

Rassemblez l'équipement de montage du luminaire et consultez le plan d'éclairage avant de commencer l'installation. Le luminaire peut être monté de deux manières différentes :

1. Avec un système de support de toit
2. Avec un système de suspension

Choisissez la méthode de montage adaptée à votre situation. Les deux systèmes de montage doivent être commandés en plus de l'Agrilight.

Coupez l'alimentation.

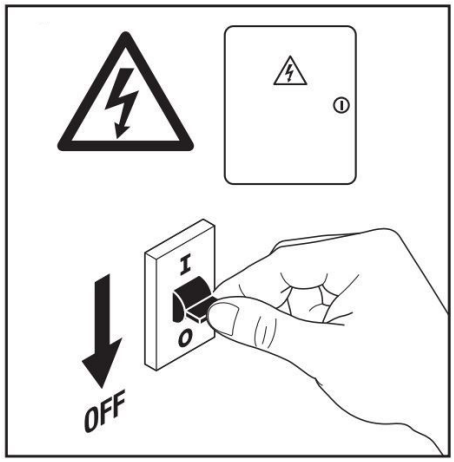

1. Sortez le luminaire et les supports de l'emballage de protection.

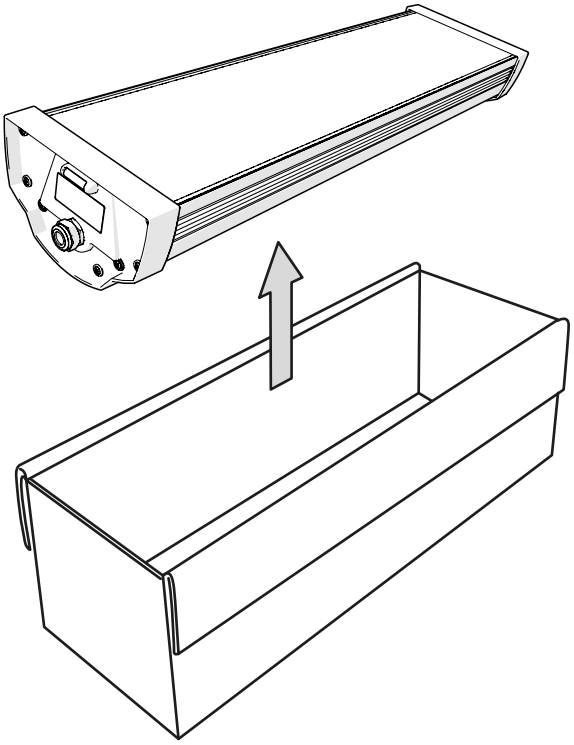

2. Montez les deux jeux de supports sur le luminaire et faites glisser les supports de chaque côté. Gardez une distance de 550 mm entre les deux jeux.

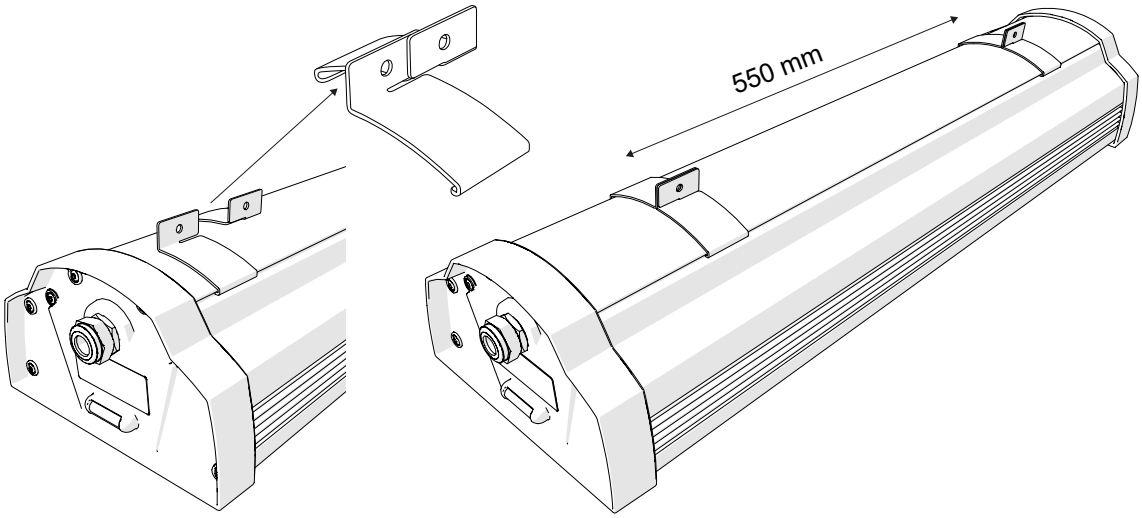

3. Montage avec un système de suspension

Montez les extrémités filetées au centre des deux jeux de supports avec le matériel fourni. Montez les écrous à œil des deux côtés et serrez-les. Fixez le luminaire au toit ou au plafond à l'aide de chaînes (non fournies).

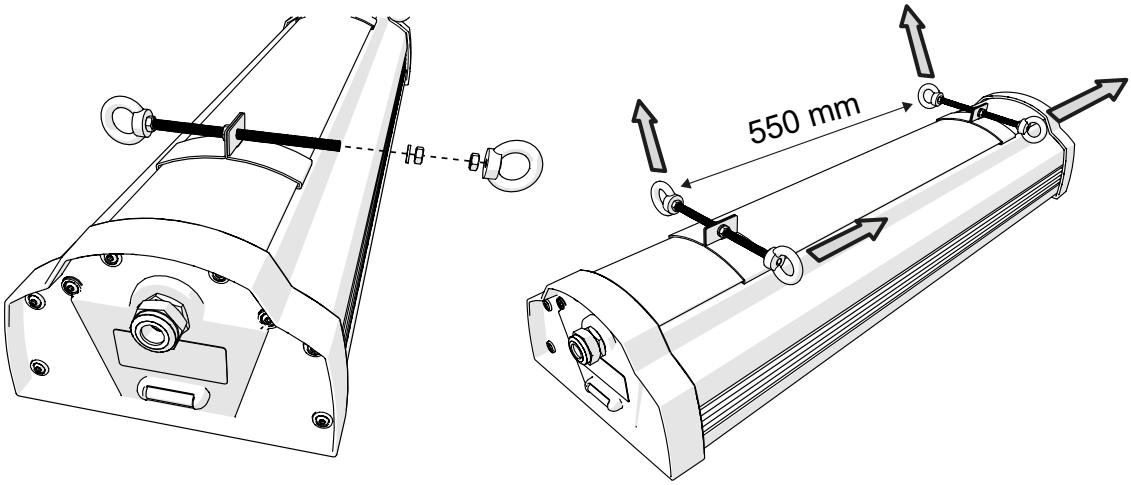

4. Montage avec un système de support de toit

a. Montez les bandes de montage sur les supports et serrez les boulons et les écrous.

b. Fixez le support au toit ou au plafond.

c. Fixez le luminaire avec les bandes sur le support de toit et serrez les boulons et les écrous.

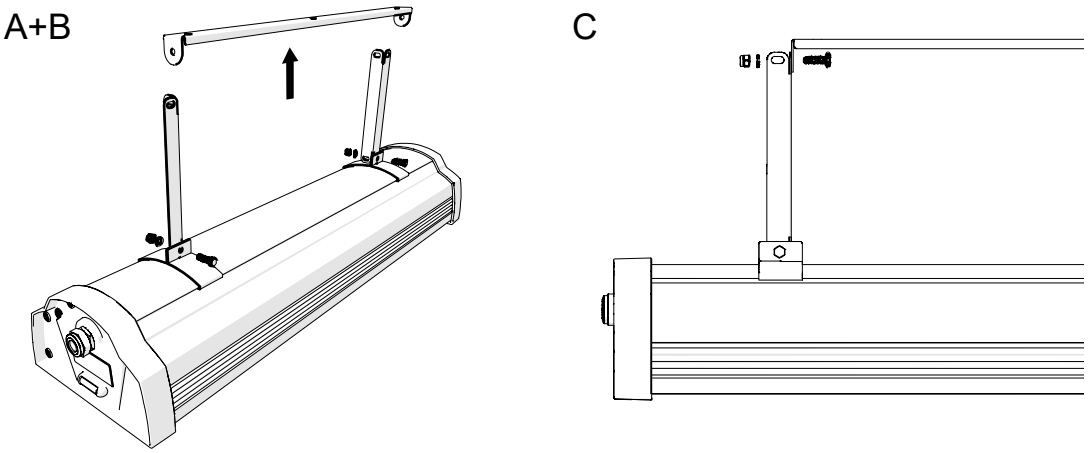

d. Si nécessaire, fixez deux bandes de montage ensemble en utilisant deux jeux supplémentaires de boulons, écrous et rondelles (non fournis) :

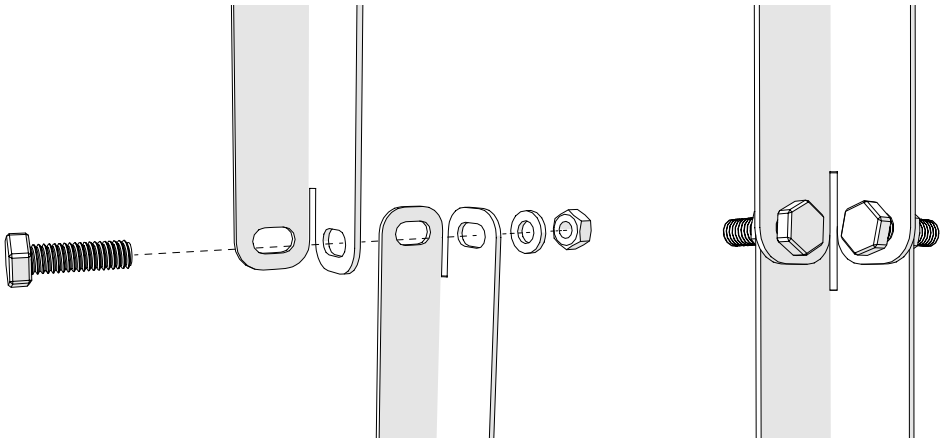

5.2 Installation électrique

Pour éviter les infiltrations d'eau, assurez-vous qu'il y a une boucle dans le fil, comme indiqué dans l'image ci-dessous :

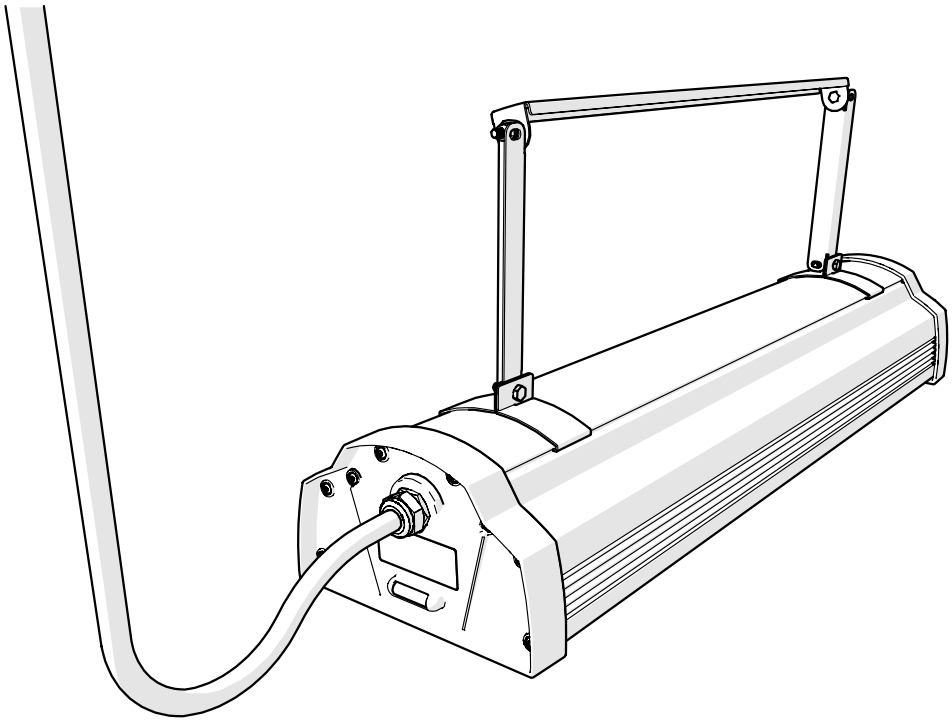

Branchement 230V et Dali

Fil pour AGRILED® 3 eco :

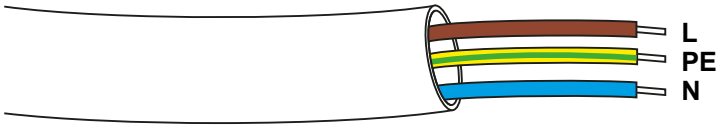

Fonction	Fil	Couleur du fil
Phase	L	Marron
Mise à la terre	PE	Jaune/vert
Neutre	N	Bleu

Fil pour AGRILED® 3 et AGRILED® 3 pro :

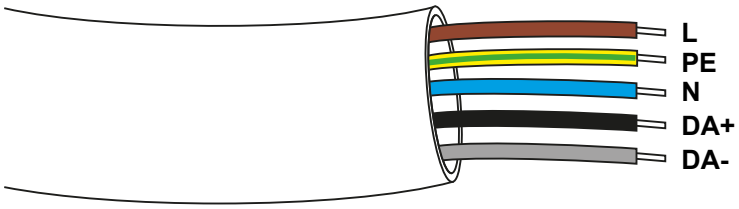

Fonction	Fil	Couleur du fil
Phase	L	Marron
Mise à la terre	PE	Jaune/vert
Neutre	N	Bleu
DALI +	DA+	Noir
DALI -	DA-	Gris

Fil pour AGRILED® 3 red et AGRILED® 3 pro red :

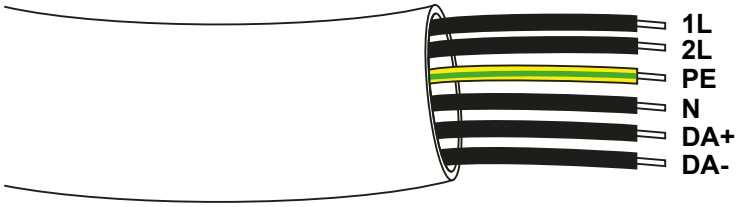

Fonction	Fil
Phase (lumière blanche)	1L
Phase (lumière rouge)	2L
Mise à la terre	PE
Neutre	N
DALI +	DA+
DALI -	DA-

Le fil pour AGRILED® 3 red et AGRILED® 3 pro red utilise cinq fils noirs et un fil jaune/vert. Les fonctions des fils sont indiquées sur ceux-ci.

Branchements LED

Fonction	Connecteur	Couleur du fil
LED blanche +	1	Blanc
LED blanche -	2	Bleu
LED rouge +	3	Rouge
LED rouge -	4	Noir

Le nombre de fils dépend du type de luminaire.

6 Mise en service

Une fois tous les câbles connectés, rétablissez l'alimentation électrique.

Consultez le manuel du contrôleur DALI pour obtenir des informations sur le fonctionnement du luminaire.

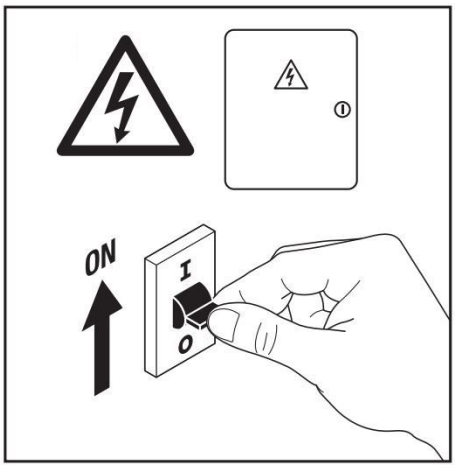

7 Fonctionnement

- Le luminaire a été développé pour le secteur agricole.
- Lorsque le luminaire est allumé, la température ambiante ne doit pas dépasser 86°F/30°C et l'humidité relative ne doit pas dépasser 70%.
- Concentration maximale de NH3 (ammoniac) : 20 ppm.

7.1 Fonctionnement du luminaire

- L'alimentation de 230 V doit être raccordée.
- Le niveau de luminosité (1-100 %) peut être réglé à l'aide d'un contrôleur DALI.
- Si aucun contrôleur DALI n'est connecté, le luminaire s'allumera à 100%.

8 Maintenance

- Coupez l'alimentation électrique avant de commencer les travaux de maintenance.
- N'ouvrez pas ou ne démontez pas le produit. L'ouverture du produit peut s'avérer dangereuse et annulera la garantie.

8.1 Nettoyage

Vérifiez régulièrement l'absence d'accumulation de poussière et de saleté. Nettoyez le produit, si nécessaire. L'encrassement peut entraîner une surchauffe et réduire la durée de vie du luminaire

Pour bénéficier de meilleures performances d'éclairage et allonger la durée de vie du luminaire, nettoyez-le avec un chiffon sec ou légèrement humide .

Ne nettoyez jamais le luminaire avec des produits de nettoyage corrosifs, des abrasifs ou d'autres liquides agressifs.

9 Dépannage

9.1 Questions et réponses

- Ne remplacez aucune pièce vous-même. Contactez toujours votre installateur pour les pièces de rechange.

Questions	Réponses
1. Aucun des luminaires ne s'allume.	a. Vérifiez la tension secteur.
	b. Vérifiez le contrôleur DALI.
	c. Vérifiez qu'aucun câble n'est endommagé. Le cas échéant, faites remplacer le câble par votre installateur.
2. Un des luminaires ne s'allume pas.	a. Vérifiez si le câble est correctement branché dans la boîte de dérivation.
	b. Si nécessaire, remplacez la platine de câblage. Voir *Procédures de réparation* à la page 23.
3. Le(s) luminaire(s) ne fonctionne(nt) pas en mode atténué.	a. Vérifiez si le luminaire peut fonctionner en mode atténué.
	b. Vérifiez le contrôleur DALI.
	c. Vérifiez les connexions du câble DALI.
Si les solutions proposées précédemment ne résolvent pas votre problème, contactez votre revendeur Agrilight.	

9.2 Procédures de réparation

Si le luminaire ne fonctionne pas correctement, contactez votre revendeur Agrilight. Si nécessaire, la platine de câblage peut être remplacé par un installateur. Suivez ces étapes pour remplacer la platine de câblage.

1. Coupez l'alimentation.

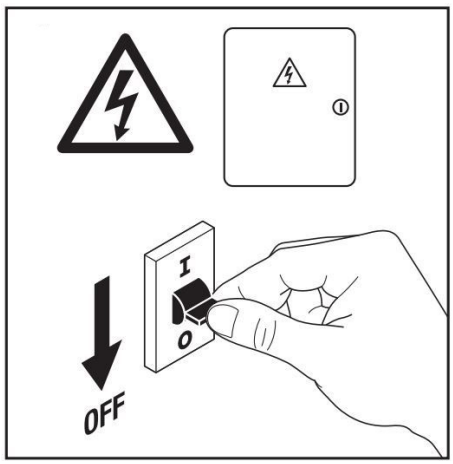

2. À l'aide d'un tournevis Torx, dévissez les vis TX20 du couvercle de l'extrémité d'où sort le câble.

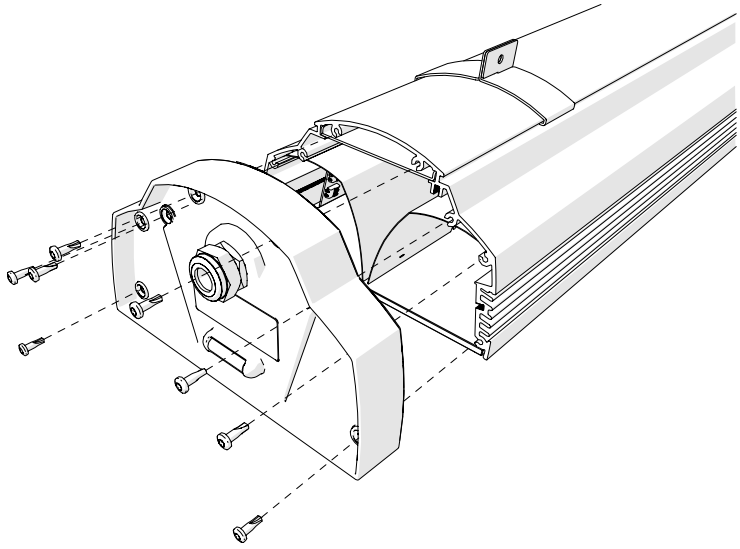

Les vis peuvent tomber du couvercle d'extrémité. Conservez les vis dans un endroit sûr.

3. Retirez le couvercle d'extrémité du luminaire.

4. Faites glisser la platine de câblage sur 150 mm et déconnectez les fils LED de (A) et le câble d'alimentation de (B).

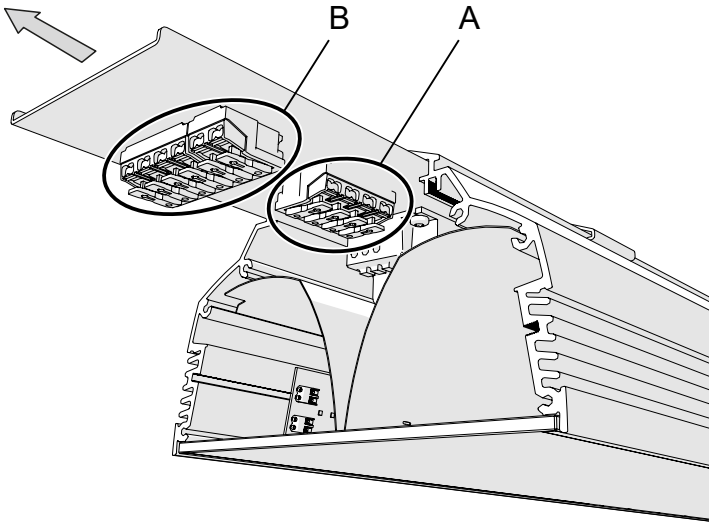

5. Si nécessaire, retirez complètement la platine de câblage.

Pour installer une nouvelle platine de câblage, suivez les étapes dans l'ordre inverse :

a. Rebranchez les fils LED sur (A). Reportez-vous à *Installation électrique* à la page 17.

b. Rebranchez le câble d'alimentation sur (B). Reportez-vous à *Installation électrique* à la page 17

Assurez-vous de ne pas oublier le raccordement à la terre.

Si le luminaire ne fonctionne pas correctement après avoir remplacé la platine de câblage, contactez votre revendeur Agrilight.

10 Mise au rebut

La mise au rebut correcte de ce produit permettra d'économiser des ressources précieuses et d'éviter tout effet négatif potentiel sur la santé humaine et l'environnement, qui pourrait résulter d'une manipulation inappropriée des déchets.

La mise hors service et le démontage du produit peuvent être dangereux et doivent être effectués uniquement par des organismes de recyclage qualifiés. Tous les composants doivent être éliminés conformément aux règles et réglementations locales. Les lubrifiants et les fluides doivent être éliminés correctement pour éviter la pollution de l'environnement. Pour une élimination correcte, lisez les fiches de données de sécurité des lubrifiants et fluides utilisés. Tous les lubrifiants et fluides doivent être éliminés conformément aux règles et réglementations locales.

Contactez votre autorité locale ou votre fournisseur de services Agrilight local pour plus de détails

Le symbole DEEE (poubelle à roulettes barrée) indique une collecte séparée des déchets électriques et des équipements électroniques dans les pays européens. Nous nous engageons à être une bonne entreprise citoyenne. Dans le cadre de cet engagement, nous nous efforçons de maintenir une opération de fabrication soucieuse de l'environnement. Conformément à la directive 2012/19/CE de l'Union européenne DEEE (Déchets d'équipements électriques et électroniques), nous souhaitons vous informer que ce produit peut contenir des matériaux réglementés qui, lors de leur élimination, conformément à la directive DEEE, nécessitent une réutilisation et un recyclage spéciaux.

Pour cette raison, Agrilight a fait en sorte que ce produit puisse être recyclé dans les entreprises locales de recyclage/élimination pour collecter et recycler ce produit sans frais pour vous. Une législation locale supplémentaire peut s'appliquer.

Veuillez noter que seul ce produit lui-même est soumis à la directive DEEE. Lors de la mise au rebut de l'emballage et d'autres matériaux d'expédition connexes, nous vous encourageons à recycler ces articles par les voies normales. Les LED contiennent des composants électroniques et doivent être remises aux autorités compétentes.

11 Déclaration de conformité CE

EC Declaration of Conformity

CE-DECLARATION OF CONFORMITY
CE-VERKLARING VAN OVEREENSTEMMING
DÉCLARATION DE CONFORMITÉ CE
CE-KONFORMITÄTSERKLÄRUNG
CE-ДЕКЛАРАЦИЯ ЗА СЪОТВЕТСТВИЕ
PROHLÁŠENÍ O SHODĚ CE
EF-OVERENSSTEMMELSESERKLÆRING
CE MÄRGIS – VASTAVUSDEKLARATSIOON
CE-DECLARACIÓN DE CONFORMIDAD
CE-VAATIMUSTENMUKAISUUSVAKUUTUS
CE IZJAVA O SUKLADNOSTI

EK-MEGFELELŐSÉGI NYILATKOZAT
CE-samræmisyfirlýsing
DICHIARAZIONE DI CONFORMITÀ CE
EB ATITIKTIES DEKLARACIJA
CE ATBILSTĪBAS DEKLARĀCIJA
DEKLARACJA ZGODNOŚCI CE
DECLARAȚIE DE CONFORMITATE CE
FÖRSÄKRAN OM ÖVERENSSTÄMMELSE CE-MÄRKNING
VYHLÁSENIE O ZHODE CE
IZJAVA O SKLADNOSTI CE
Declaração CE de Conformidade

The undersigned, representing the following supplier,
Ondergetekende, vertegenwoordiger van de volgende leverancier
Le soussigné, représentant le fournisseur suivant
Der Unterzeichnete, den folgenden Lieferanten vertretend
Долуподписаният, представляващ следния доставчик
Níže podepsaný v zastoupení následujícího dodavatele
Undertegnede, som repræsenterer nedenstående leverandør
Allakirjutanu, kes esindab alljärgnevat tarnijat
El abajo firmante, en representación del siguiente proveedor
Allekirjoittanut, joka edustaa seuraavaa toimittajaa
Dolje potpisani, kao predstavnik dobavljača

Agrilight b.v.

Vlotlaan 412

2681 TV Monster

The Netherlands

Alulírott, aki a következő beszállítót képviseli
Undirritaður sem er fulltrúi eftirfarandi birgis
La firmataria, che rappresenta il seguente fornitore
Pasirašęs asmuo, atstovaujantis toliau nurodytam tiekėjui
Apakšā parakstījusies persona, kas pārstāv piegādātāju
Niżej podpisany, reprezentujący następującego dostawcę
Subsemnatul, reprezentând furnizorul următor
Undertecknad, som representerar följande leverantör
Nižšie podpísaný v zastúpení nasledujúceho dodávateľa
Podpisani predstavnik dobavitelja
O abaixo-assinado, em representação do fornecedor

Products
Producten
Produits
Produkte
Продукти
Výrobky
Produkter
tooted
Productos
Tuotteet
Proizvodi

AGRILED® 3 pro red
AGRILED® 3 pro
AGRILED® 3 red
AGRILED® 3
AGRILED® 3 eco

Termékek
Vörur
Prodotti
Gaminiai
produkti
Produkty
Produse
Produkter
Výrobky
Za naslednje izdelke
Produtos

Hereby certifies that this product is conform with the European standards.
Verklaart hierbij dat dit product voldoet aan de Europese normen
Certifie par la présente que ce produit est conforme aux normes européennes.
bestätigt hiermit, dass dieses Produkt den europäischen Normen entspricht.
С това се удостоверява, че този продукт отговаря на европейските стандарти
tímto potvrzuje, že tento výrobek je v souladu s evropskými normami
bekræfter hermed, at dette produkt er i overensstemmelsem med de europæiske standarder
kinnitab käesolevaga, et see toode vastab Euroopa standarditele
Certifica por la presente que este producto satisface las normas europeas
todistaa, että tämä tuote on eurooppalaisten standardien mukainen
Ovime se potvrđuje da je ovaj proizvod sukladan europskim standardima

- LVD 2014/35/EU
- EMC 2014/30/EU

Ezennel igazolja, hogy ezek a termékek megfelelnek az európai szabványoknak
Hér með vottað að þessi vara er í samræmi við evrópska staðla
Dichiara che il prodotto è conforme alle norme europee
Patvirtina, kad gaminiai atitinka Europos Sąjungos standartus
ar šo apliecina, ka produkti atbilst Eiropas standartiem
Niniejszym oświadcza, że produkt ten jest zgodny z normami europejskimi
Certifica que este produto está em conformidade com as normas europeias
Intygar härmed att denna produkt uppfyller kraven i de europeiska standarderna
týmto potvrdzuje, že tento výrobok je v súlade s európskymi normami
Potrjujem, da je ta izdelek skladen z evropskimi standardi
Certific prin prezenta că acest produs este conform cu standardele europene

The product has been tested according to
Het product is getest overeenkomstig
Le produit ont été testé conformément à
Die Produkt wurden geprüft gemäß
Продуктът е тестван в съответствие с
Výrobek bylo testováno v souladu s
Produktet er testet i henhold til
Toodet on kontrollitud vastavalt alljärgnevatele standarditele ja direktiividele
El producto han sido verificada conforme
Tuote on testattu seuraavien vaatimusten mukaisesti
Produkt testirana su sukladno

- EN 60598-1:2015
- EN 60598-2-1:1989
- EN 55015:2013 en A1:2015
- EN 61000-3-2:2014
- EN 61000-3-3:2013
- EN 61547:2009
- EN 13032-4
- IEC TR 62778
- IEC 63158
- IEC 61547-1
- EN 5509

A termék az alábbi irányelvek előírásai szerint tesztelték
Varan hefur verið prófuð samkvæmt
Il prodotto è stato testato secondo
Produktas buvo išbandyti vadovaujantis
Produkts ir testēta saskaņā ar
Produkt został przetestowany zgodnie z
Produsul a fost testate în conformitate cu
Produkten har testats i enlighet med
Výrobok bol testované v súlade s
Izdelek je bile preskušene skladno z naslednjimi standardi
O produto foi testados de acordo com as seguintes normas

Signature & date
Handtekening & datum
Signature & date
Unterschrift & Datum
Подпис & Дата
Podpis & datum
Underskrift & dato
Allkiri & Kuupäev
Firma & Fecha
Allekirjoitus & Pvm
Potpis & Datum

H. Hondebrink
Managing Director
Agrilight 09-5-2022

Aláírás & Dátum
Undirritun & dagsetning
Firma & data
Parašas & data
Paraksts & datums
Podpis & data
Semnătura & data
Underskrift & Datum
Podpis & datum
Podpis & datum
Assinatura & data

AGRILIGHT®

BETTER LIGHT, BETTER LIFE

Agrilight b.v.
Vlotlaan 412
2681 TV Monster
Pays-Bas
+31 (0)174 287 287
www.agrilight.com
info@agrilight.com